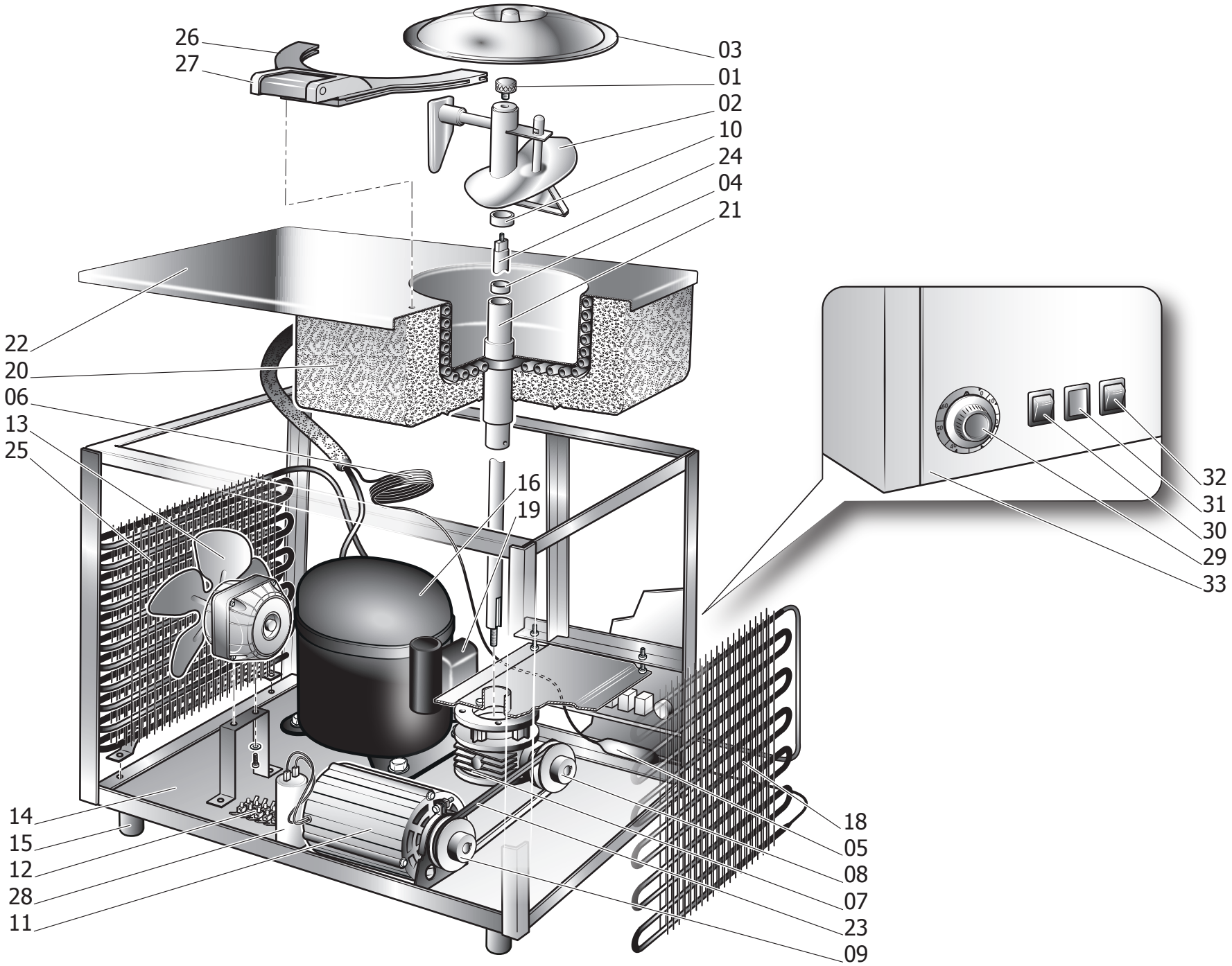
26
27
03
01
02
10
24
04
21
22
20
06
13
25
16
19
32
31
30
29
33
14
15
12
28
11
18
05
08
07
23
09

PARTI DI RICAMBIO

01	**POMOLO GODRONATO**	PADDLE NUT
02	**SPATOLA**	PADDLE
03	**COPERCHIO**	LID
04	**GUARNIZIONE GUIDA ALBERO**	SHAFT SLEEVE BUSH
05	**FILTRO**	FILTER
06	**CAPILLARE**	CAPILLARY
07	**RIDUTTORE COMPLETO**	COMPLETE GEARBOX
08	**PULEGGIA RIDUTTORE**	GEARBOX PULLEY
09	**PULEGGIA MOTORE**	MOTOR PULLEY
11	**MOTORE**	MOTOR
12	**MORSETTIERA**	JUNCTION BOX
13	**MOTOVENTILATORE**	FAN MOTOR
14	**BASAMENTO**	BASE
16	**COMPRESSORE**	COMPRESSOR
15	**PIEDINI**	FOOT

SPARE PARTS

18	**CONDENSATORE FRIG. 1°**	CONDENSER 1°
19	**PARTI EL. COMPRESSORE**	COMPRESS. ELECTR. PARTS
20	**ISOLANTE**	INSULATOR
21	**GUIDA ALBERO**	SHAFT SLEEVE
22	**PIANO INOX**	SS TOP CASE
23	**CINGHIA**	BELT
24	**ALBERO INOX**	SHAFT
25	**CONDENSATORE FRIG. 2°**	CONDENSER 2°
26	**STAFFA IN ACCIAIO INOX**	STAINLESS STEEL BRACKET
27	**MICROINT. SICUREZZA**	SAFETY DEVICE
29	**TIMER**	TIMER
30	**INTERRUTTORE 6 POLI SPATOLA**	6 POLES CHURN SWITCH
31	**SPIA VERDE**	GREEN SWITCH INDICATOR LIGHT
32	**INTERRUTTORE FREDDO**	CHILL SWITCH
33	**MOBILE IN ACCIAIO**	STAIN STEEL CASE

Musso s.r.l.
macchine per gelati
info@gelatieremusso.it
www.gelatieremusso.it

realizzazione grafica
SOTTOSANTI
www.antoninosottosanti.it