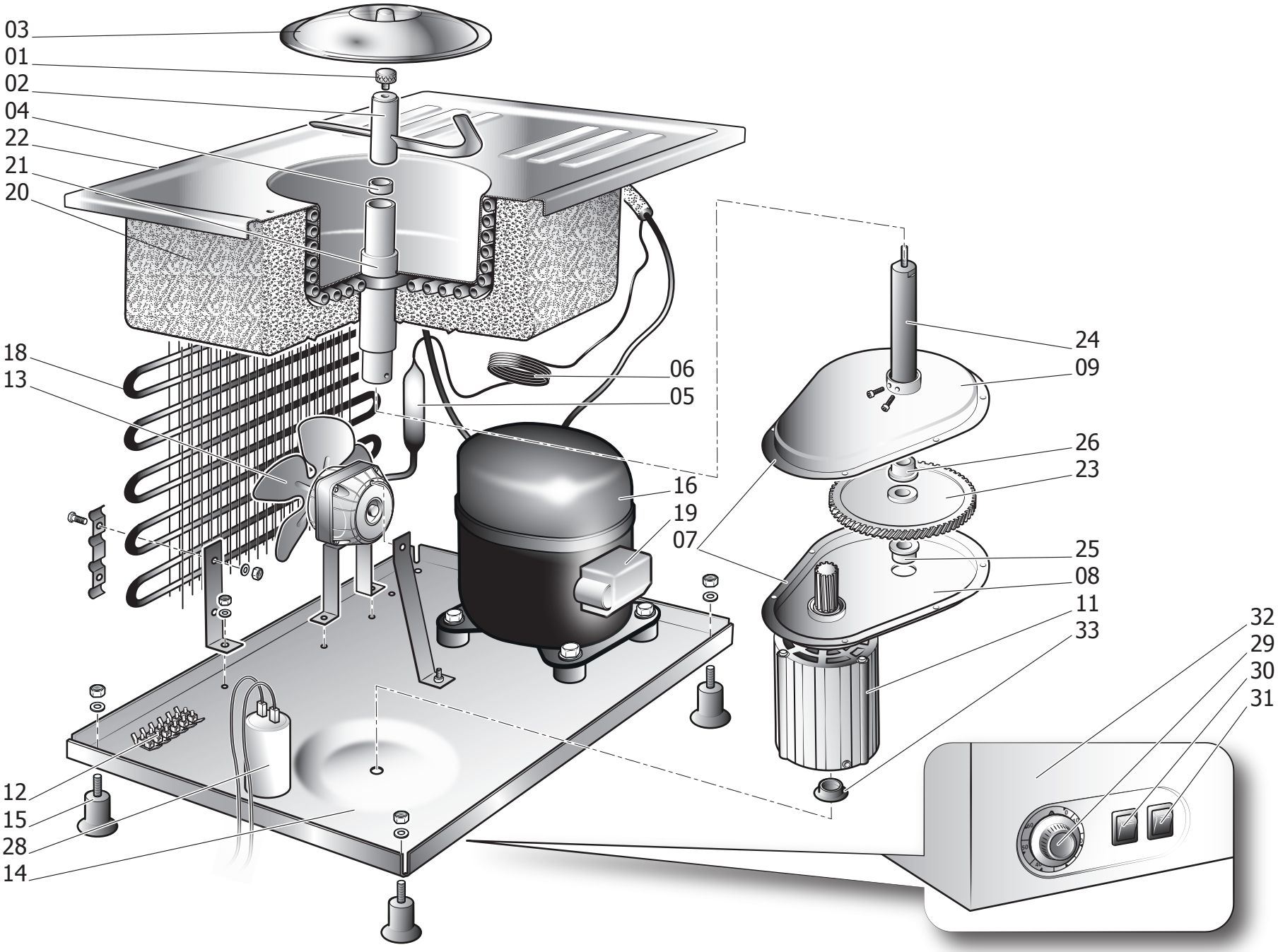
03
01
02
04
22
21
20
18
13
06
05
16
19
07
24
09
26
23
25
08
11
33
32
29
30
31
12
15
28
14

PARTI DI RICAMBIO

01	**POMOLO GODRONATO**	PADDLE NUT
02	**SPATOLA**	PADDLE
03	**COPERCHIO**	LID
04	**GUARNIZIONE GUIDA ALBERO**	SHAFT SLEEVE BUSH
05	**FILTRO**	FILTER
06	**CAPILLARE**	CAPILLARY
07	**RIDUTTORE COMPLETO**	COMPLETE GEARBOX
08	**PIASTRA RIDUTTORE INFERIORE**	LOWER GB PLATE
09	**PIASTRA RIDUTTORE SUPERIORE**	UPPER GB PLATE
11	**MOTORE**	MOTOR
12	**MORSETTIERA**	JUNCTION BOX
13	**MOTOVENTILATORE**	FAN MOTOR
14	**BASAMENTO**	BASE
15	**PIEDINI**	FOOT
16	**COMPRESSORE**	COMPRESSOR

SPARE PARTS

18	**CONDENSATORE FRIGORIFERO**	CONDENSER
19	**PARTI ELETTRICHE COMPRESSORE**	COMPRESS. ELECTR. PARTS
20	**ISOLANTE**	INSULATOR
21	**GUIDA ALBERO**	SHAFT SLEEVE
22	**PIANO INOX**	SS TOP CASE
23	**INGRANAGGIO**	GEARWHEEL
24	**ALBERO INOX**	SHAFT
25	**GUARNIZIONE A**	A BUSH
26	**GUARNIZIONE B**	B BUSH
28	**CONDENSATORE SPUNTO**	CAPACITOR
29	**TIMER**	TIMER
30	**INTERRUTTORE SPATOLA**	CHURN SWITCH
31	**INTERRUTTORE FREDDO**	CHILL SWITCH
32	**MOBILE IN ACCIAIO**	STAIN STEEL CASE
33	**SUPPORTO MOTORE**	MOTOR SUPPORT

Musso s.r.l.
macchine per gelati

info@gelatieremusso.it
www.gelatieremusso.it

realizzazione grafica
SOTTOSANTI
www.antoninosottosanti.it